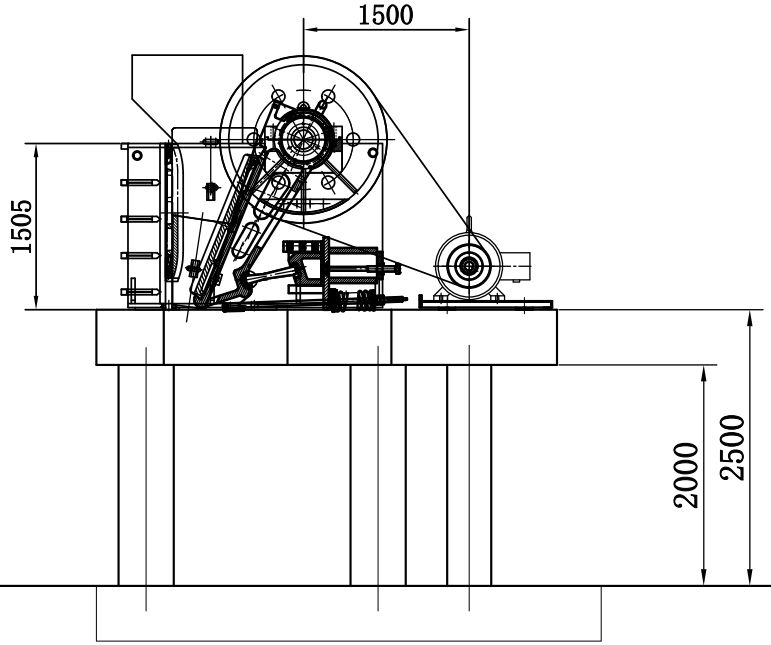

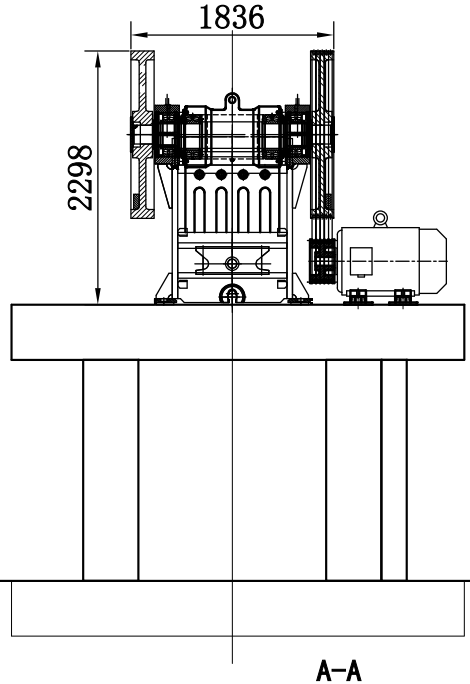

Parameter	
1. Inlet Size	600*900mm
2. Max Feed Size	500 mm
3. Discharge Width	75-130mm
4. Main Machine Speed	272r/min
5. Motor	Y315S-6
Power	75 KW

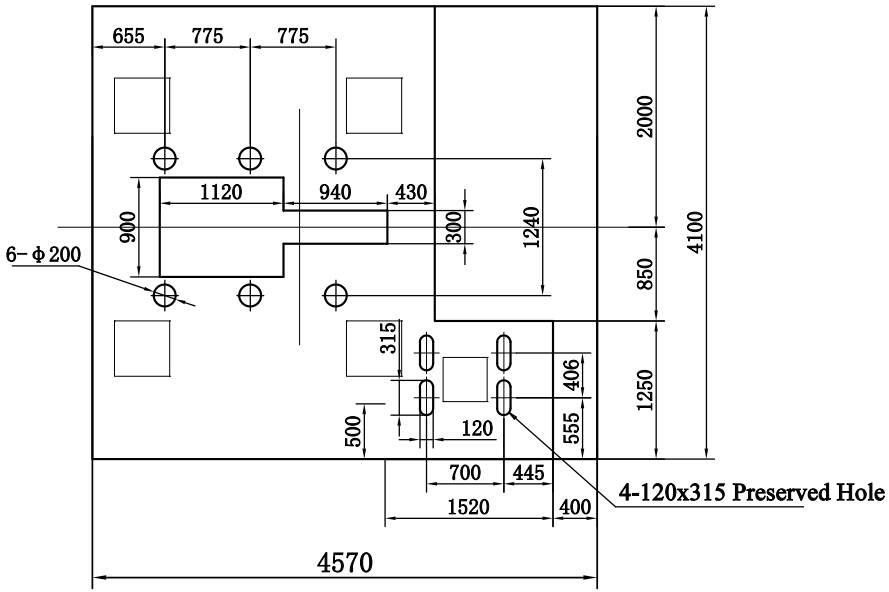

A-A

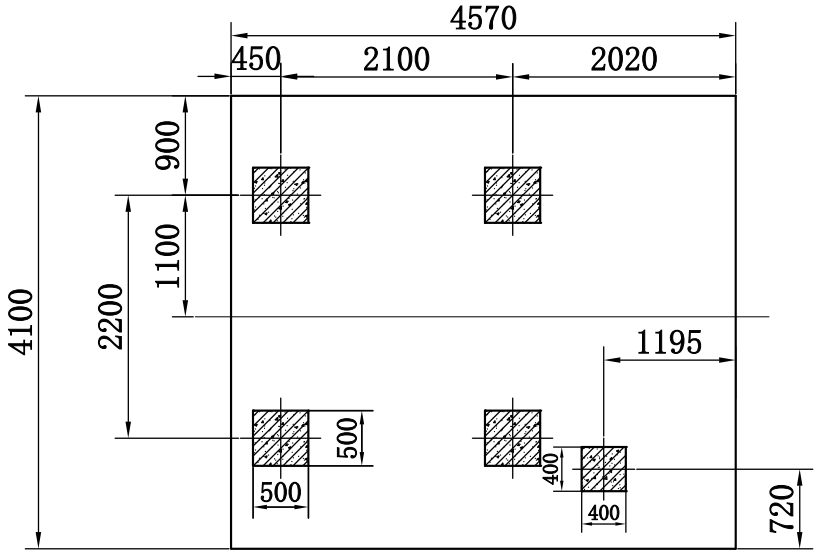

						Foundation Drawing		Hongji Machinery
标记	处数	分区	更改文件号	签 字	年、月、日			
设 计	李峥辉		标准化			阶段标记	重量	比例 Jaw Crusher
审 核								1:50
工 艺			批准			共 张第 张		PE600x900